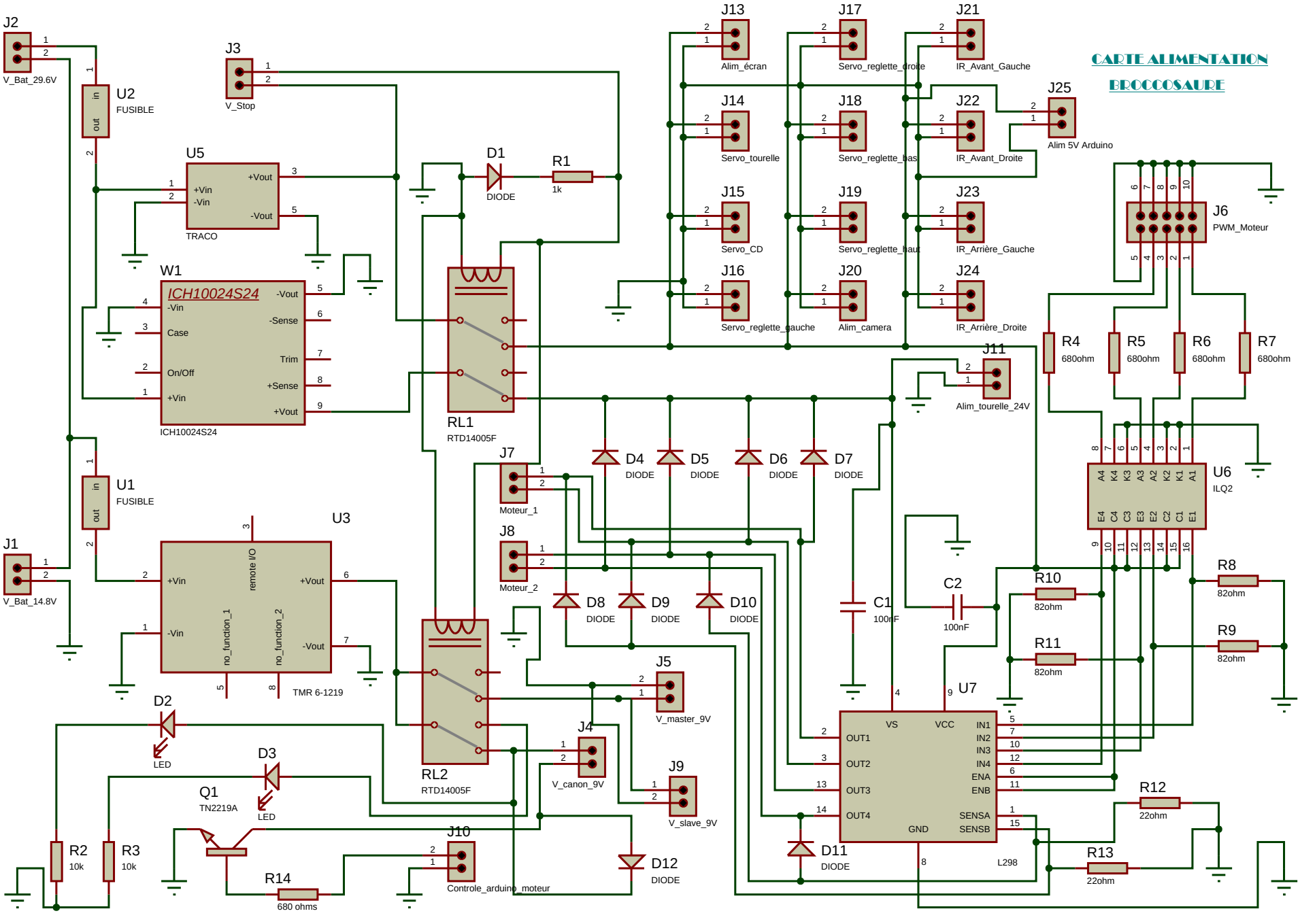
CARTE ALIMENTATION
BROCCOSAURE
J2
V_Bat_29.6V
U2
FUSIBLE
J3
V_Stop
U5
TRACO
+Vin
-Vin
+Vout
-Vout
W1
ICH10024S24
-Vin
Case
On/Off
+Vin
-Vout
-Sense
Trim
+Sense
+Vout
ICH10024S24
D1
DIODE
R1
1k
RL1
RTD14005F
J13
Alim_écran
J14
Servo_tourelle
J15
Servo_CD
J16
Servo_reglette_gauche
J17
Servo_reglette_droite
J18
Servo_reglette_bas
J19
Servo_reglette_haut
J20
Alim_camera
J21
IR_Avant_Gauche
J22
IR_Avant_Droite
J23
IR_Arrière_Gauche
J24
IR_Arrière_Droite
J25
Alim 5V Arduino
J6
PWM_Moteur
R4
680ohm
R5
680ohm
R6
680ohm
R7
680ohm
J11
Alim_tourelle_24V
U6
ILQ2
A4
K4
K3
A3
A2
K2
K1
A1
E4
C4
C3
E3
E2
C2
C1
E1
U1
FUSIBLE
J1
V_Bat_14.8V
U3
TMR 6-1219
+Vin
-Vin
remote I/O
no_function_1
no_function_2
+Vout
-Vout
J7
Moteur_1
J8
Moteur_2
D4
DIODE
D5
DIODE
D6
DIODE
D7
DIODE
D8
DIODE
D9
DIODE
D10
DIODE
C1
100nF
C2
100nF
R10
82ohm
R11
82ohm
R8
82ohm
R9
82ohm
U7
L298
VS
VCC
OUT1
OUT2
OUT3
OUT4
IN1
IN2
IN3
IN4
ENA
ENB
SENSA
SENSB
GND
D11
DIODE
R12
22ohm
R13
22ohm
J5
V_master_9V
J4
V_canon_9V
J9
V_slave_9V
D12
DIODE
RL2
RTD14005F
D2
LED
D3
LED
Q1
TN2219A
R2
10k
R3
10k
R14
680 ohms
J10
Controle_arduino_moteur